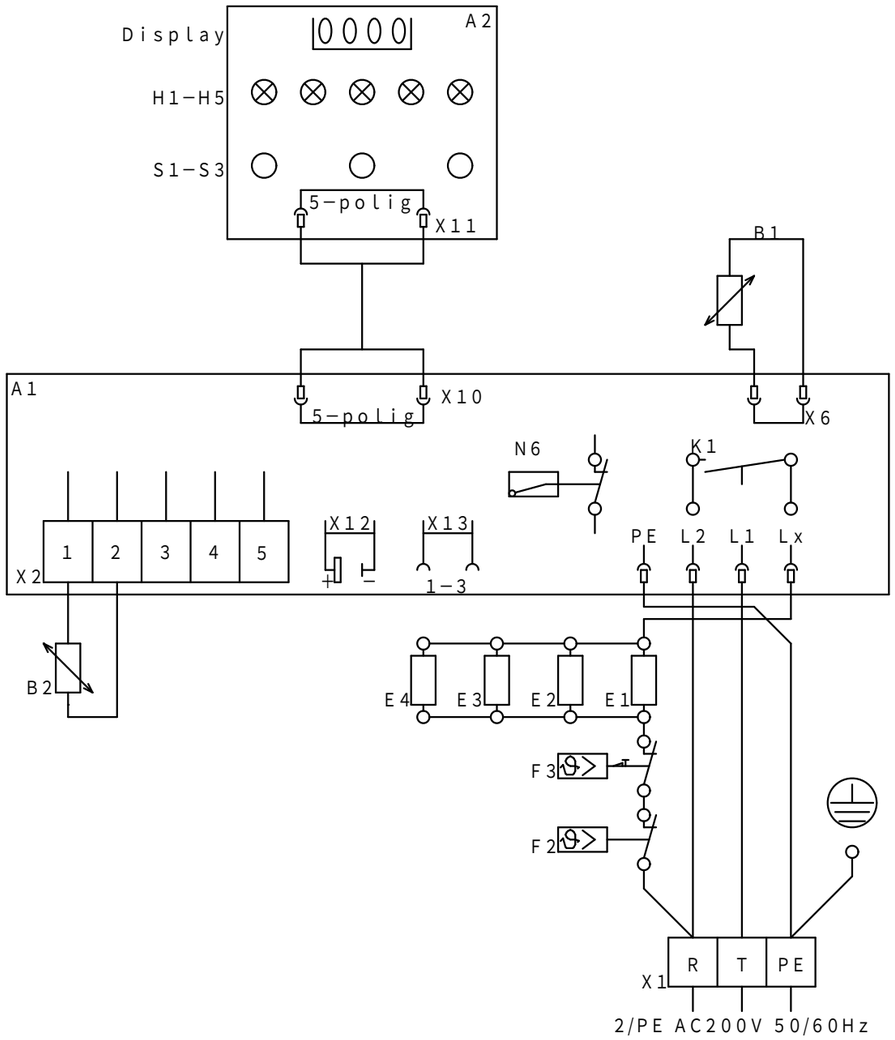

記号	名　　称	摘　　要
Ａ１	基板	
Ａ２	操作部基板	
Ｂ１	蓄熱体センサー	
Ｂ２	シーズンセンサー	別売品
E1-E4	ヒーター	
Ｆ２	自動復帰式蓄熱異常バイメタル	110℃ＯＦＦ/90℃ＯＮ
Ｆ３	手動復帰式蓄熱異常バイメタル	130℃ＯＦＦ
Ｋ１	リレー	
Ｎ６	耐震センサー	傾斜角３０°ＯＦＦ
H1-H5	表示ランプ	
S1-S3	操作ボタン	
Ｘ１	主回路端子台	
Ｘ２	補助回路端子台	

記号	図　面　来　歴	日付	担当	承認	点検	設計	製図	投影	第三角法
△				小島	岡		青木	尺度	N.T.S
△								日付	H16.10.19
△				日本スティーベル株式会社					
△									

備　考

御注文先	殿	納入先	殿向
名称	ＥＴＣ－ＴＥＪシリーズ 蓄熱式電気暖房器回路図	図番	１Ａ１０４Ａ０１ △A