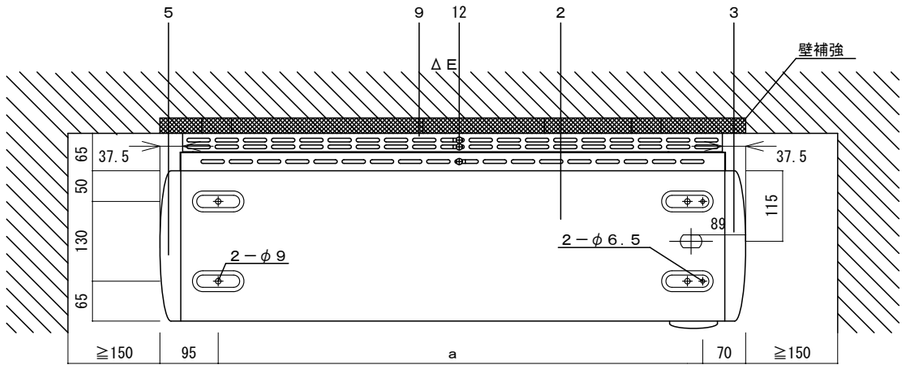

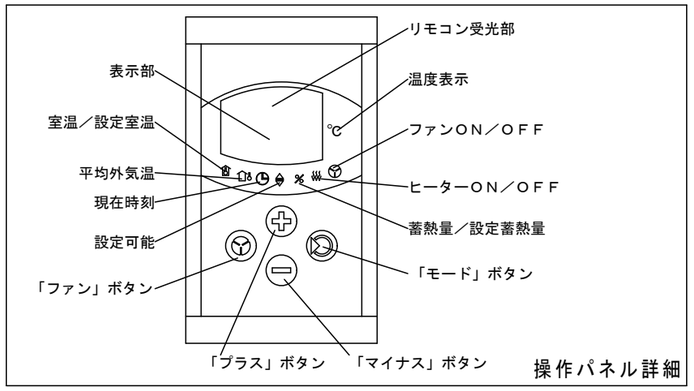

操作パネル詳細

≪注意事項≫ΔD

・「分岐回路の最小電線」は、内線規程３編５章３５４５節に準じております。内線規程に従い配線をしてください。
・ケーブルは、暖房器本体に触れない様に配線してください。
・電源接続に際しては、絶縁物の最高許容温度が７５℃以上のケーブルをご使用ください。
・蓄熱暖房器は固定が必要です。必ず補強材を入れてください。
・本体は必ずしっかりと補強された、水平な床の上に設置してください。（重量物ですので２階以上に設置する際は建築業者にご相談ください。）
・畳、じゅうたん、クッションフロア等の上に設置するのは絶対におやめください。
・安全の為、離隔距離は下記に従ってください。

設　　置	不燃物	可燃物	棚下
本体前面	５００mm以上		
上　面	１００mm以上		
背　面	６５mm		
左側面	１５０mm以上		
右側面	１５０mm以上		
カーテン等全ての繊維	１５０mm以上		
他暖房器との離隔	１５０mm以上		

※　上記の離隔は、あくまで安全性確保のための離隔です。
木製の棚を機器の周囲に設置した場合、材質や含水率より反りが生じる事がありますのでご注意ください。

※　６，７kWの蓄暖は２連用のジョイントボックスを使用してください。

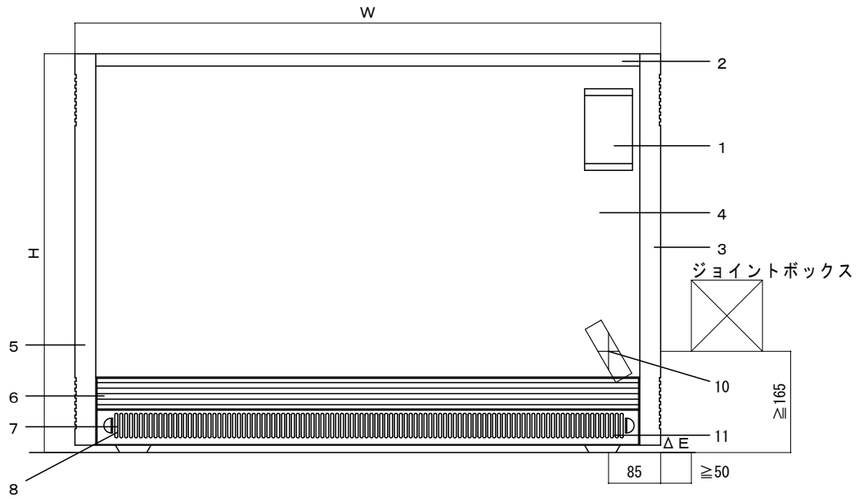

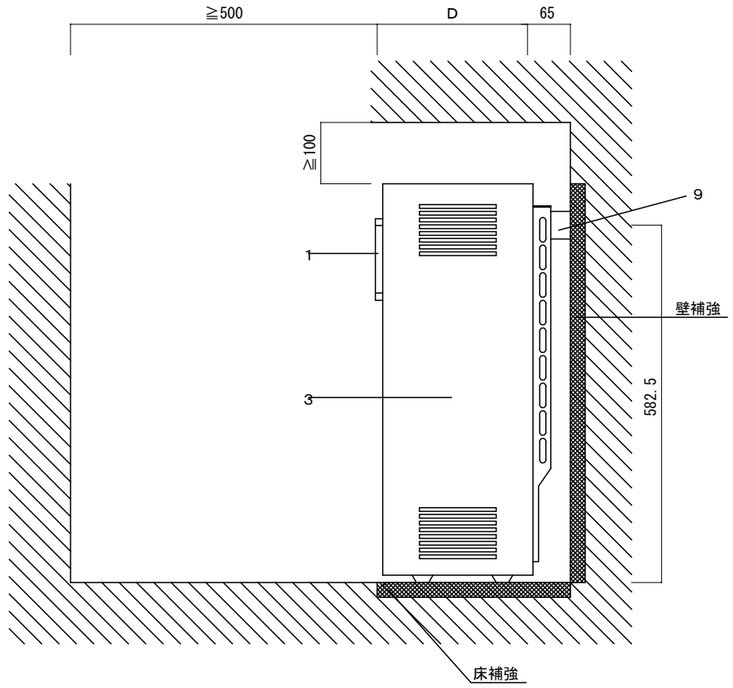

（　）内の数値は、電圧降下２%のときの電線こう長です。
（　）内の数値以上の長さが必要な場合は、１段階太い電線をご使用ください。

型　式	寸法（mm） W	H	D	a	ﾋｰﾀｰ電源	ﾋｰﾀｰ容量 kW	有効蓄熱量 kWh	質量 kg	ファン容量 200V(W)	配線用遮断器の定格電流（A）	分岐回路の最小電線 ΔC VVケーブル	CVケーブル	ﾋｰﾀｰ電源付属ｹｰﾌﾞﾙ (200V 1.3m)	台数
ETS－200TEJ	605	650	245	440	単相 200V	2	14.3	118	8	15	1.6㎜(20m)	2㎟(20m)	2.5㎟	
ETS－300TEJ	780			615		3	21.6	169	10	20	1.6㎜(15m)	2㎟(14m)	2.5㎟	
ETS－400TEJ	955			790		4	28.7	220	16	30	2.6㎜(26m)	2㎟(9m)	4.0㎟	
ETS－500TEJ	1130			965		5	36.0	271	18	40	3.2㎜(30m)	3.5㎟(13m)	4.0㎟	
ETS－600TEJ	1305			1140		6	43.3	322	20	40	3.2㎜(30m)	3.5㎟(13m)	6.0㎟	
ETS－700TEJ	1480			1315		7	50.1	373	26	50	14㎟(41m)	5.5㎟(16m)	10.0㎟	

記号	名　　称	摘　　要
1	操作パネル	
2	天板パネル	
3	右面パネル	
4	前面パネル	
5	左面パネル	
6	吹出しグリル	
7	吸気グリル	
8	フィルター	
9	背面固定金具	
10	電源線取り出し口	
11	サービスプラグ	吸気グリル裏側 ΔE
12	背面固定補強金具 ΔE	１個（600TEJ 2個　700TEJ 3個）

備考

記号	図　面　来　歴	日付	担当	点検	承認	点検	設計	製図	投影	第三角法
					小島	岡		青木	尺度	１：１０
E	サービスプラグの位置変更　ΔE 背面固定補強金具追加　ΔE	H25.6.7	青木	松井					日付	H16.5.17
D	注意事項の変更　ΔD	H23.12.9	青木	松井						
C	CVケーブル仕様の記載　ΔC	H22.12.7	青木	平田						
B	背面離隔を６５mm固定	H16.12.14	岡							

日本スティーベル株式会社

御注文先　　殿

納入先　　殿向

名称　蓄熱式電気暖房器
ＥＴＳ－ＴＥＪシリーズ
仕様図

図番　１Ａ１０４５０２　E