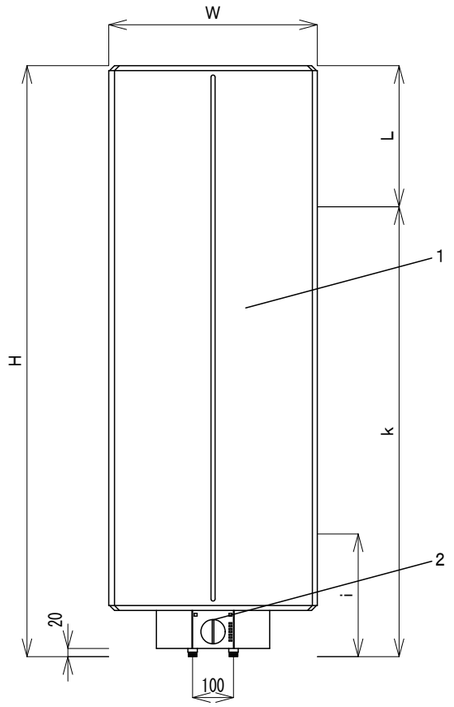

正面図

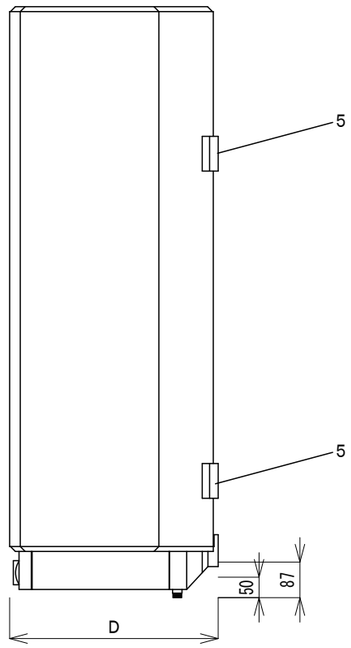

右面図

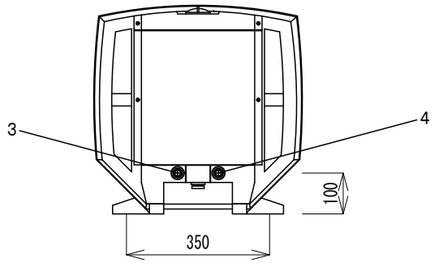

下面図

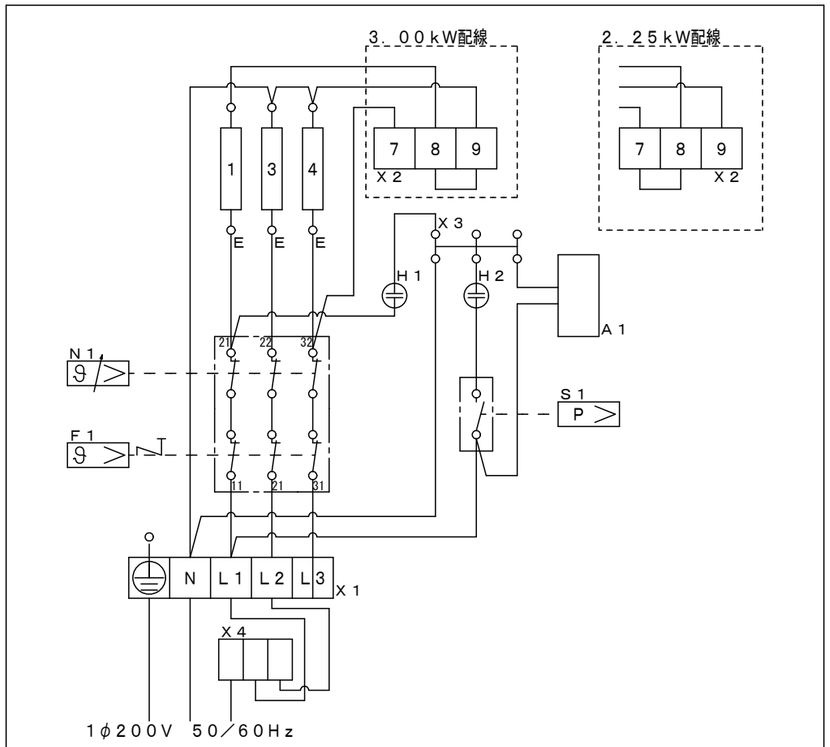

SH－Sシリーズ配線図

＜注意事項＞
配管施工時には減圧弁と逃し弁を必ず施工してください。
減圧弁は設定圧力８０ｋＰａのものをお取り付けください。
逃し弁は設定圧力９５ｋＰａのものをお取り付けください。
給水管接続口、給湯管接続口には必ずパッキンを挟んでください。

記号	名　　称	摘　　要
1	機器本体	
2	貯湯温度設定ダイヤル	３５℃～８２℃
3	給湯管接続口	Ｇ１／２
4	給水管接続口	Ｇ１／２
5	壁固定金具	ＳＨ－１２０／１５０Ｓのみ２ヶ所
Ａ１	貯湯量インジケータ	
Ｅ	ヒーター	
Ｆ１	過熱温防止器	
Ｈ１	通電ランプ	
Ｈ２	アノードランプ	
Ｎ１	サーモスタット	
Ｓ１	アノード棒センサー	
Ｘ１	電源端子台	
Ｘ２	ヒーター容量設定端子台	
Ｘ３	渡り端子	
Ｘ４	電源渡り端子	

型　　名	寸法（mm）						電源	ヒーター容量（kW）	電流値（A）	質量（kg）機器/満水時	最高使用圧力（kPa）	保護等級	台数
	H	W	D	i	k	L							
ＳＨ－３０Ｓ	７７０	４１０	４２０	－	７００	７０	単相２００Ｖ５０/６０Ｈｚ	２．２５／３．００	１１．２５／１５．００	２３．１/５３	９５ｋＰａ	ＩＰ２５	
ＳＨ－５０Ｓ	７４０	５１０	５１０	－	６００	１４０				２８．０/７８			
ＳＨ－８０Ｓ	１０５０	５１０	５１０	－	９００	１５０				３８．０/４４			
ＳＨ－１００Ｓ	１０５０	５１０	５１０	－	９００	１５０				４０．８/１４０			
ＳＨ－１２０Ｓ	１２１０	５１０	５１０	３００	９００	３１０				４５．５/１６５			
ＳＨ－１５０Ｓ	１４４５	５１０	５１０	３００	１１００	３４５				５３．３/２０３			

備考

記号	図　面　来　歴	日付	担当	承認
D	仕様図・結線図の統合　ΔＤ	2018.06.04	青木	平山
C	型名の変更	2005.09.15	岡	

承認	点検	設計	製図	投影	第三角法
平山	後藤		菅原	尺度	１：１０
				日付	1999.11.10

御注文先　殿

納入先　殿向

日本スティーベル株式会社

名称　貯湯型電気温水器 ＳＨ－Ｓシリーズ

図番　１Ａ３９９Ｂ０４ D