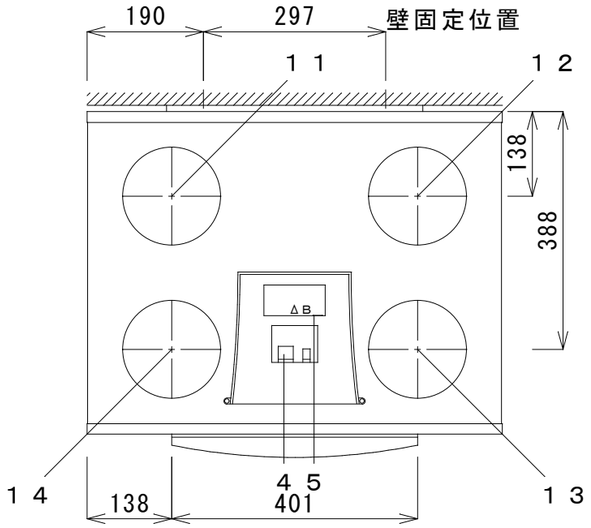

上面図

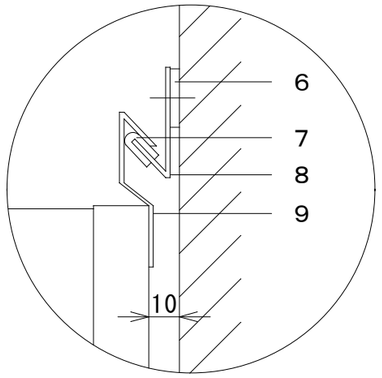

Ａ詳細図

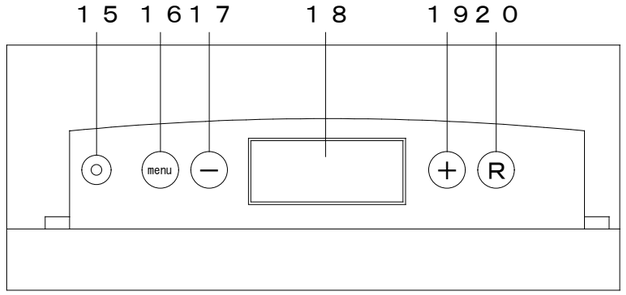

操作部詳細

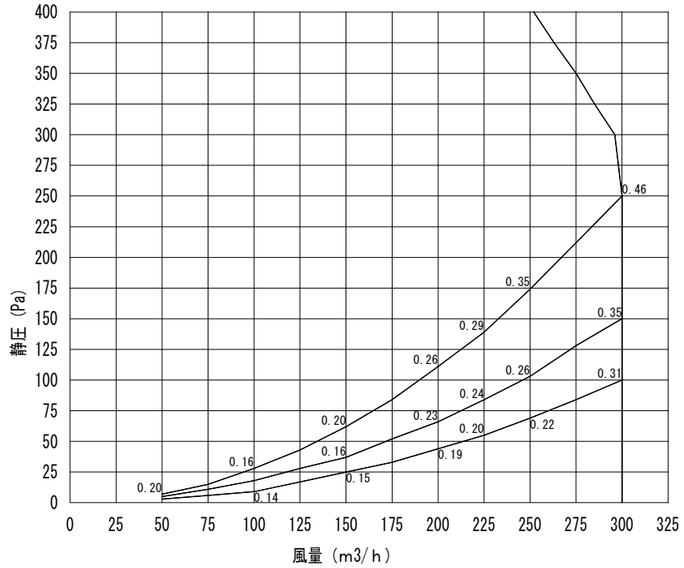

ＬＷＺ－１７０ＥＰＩｕｓＰＱ曲線図

離隔距離

上面	≧４００
下面	≧４００
前面	≧７００
側面	≧５０

単位：ｍｍ

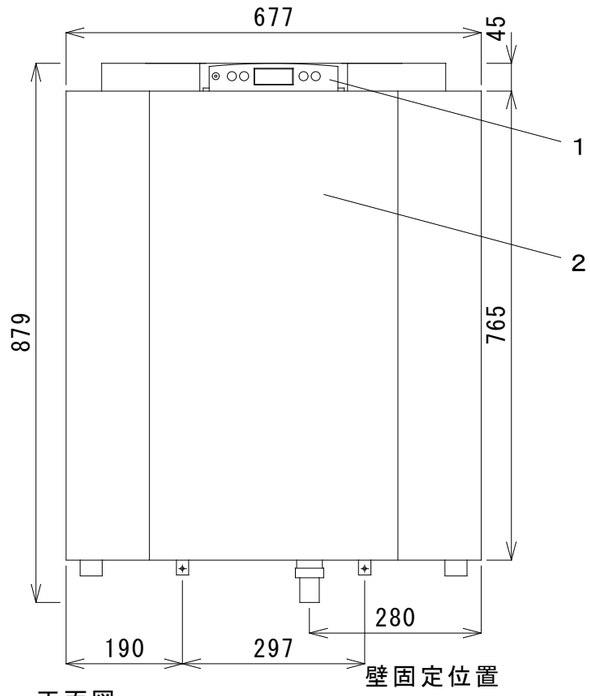

正面図

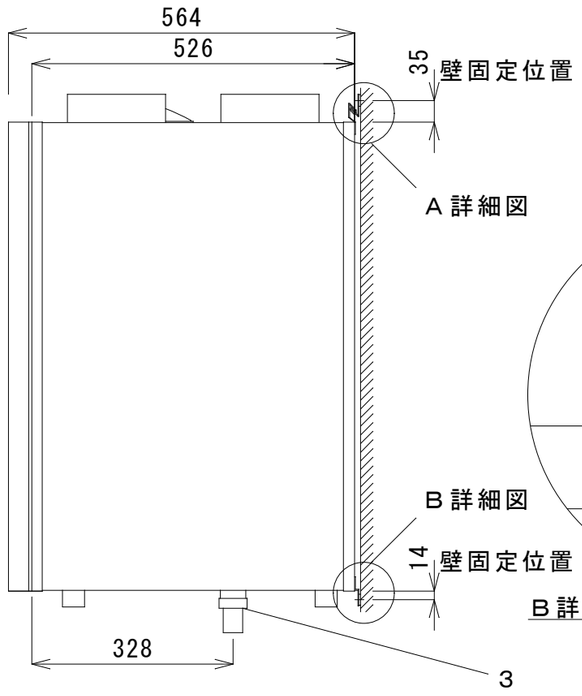

右面図

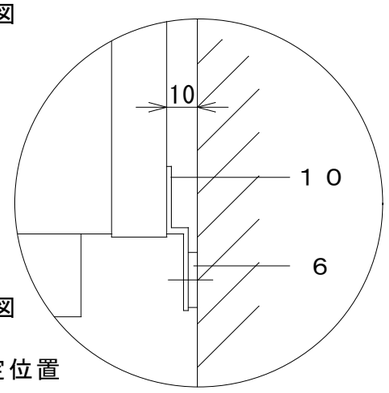

記号	名　　称	摘　　要
１	操作部	
２	フィルターカバー	
３	ドレン管	φ３２
４	電源ケーブル引込口	ケーブル長１７５０ｍｍ
５	モジュラージャック接続口	現地配線
６	壁取付金具用パッキンＡ	４個
７	壁取付金具用パッキンＢ	１本
８	壁側背面固定金具	１個
９	本体側背面固定金具	１個
１０	ＬＷＺ耐震補強金具	２個
１１	ＯＡ接続口	φ１６０
１２	ＥＡ接続口	φ１６０
１３	ＳＡ接続口	φ１６０
１４	ＲＡ接続口	φ１６０
１５	サービスプラグ	
１６	「ｍｅｎｕ」ボタン	
１７	「－」ボタン	
１８	表示部パネル	
１９	「＋」ボタン	
２０	「Ｒ」ボタン	

型　名	外形寸法（mm）			ダクト径	質量	定格電圧	ファン	消費電力(W)		風量	騒音	熱交換方式	温度交換効率	有効換気量率	台数
	H	W	D	(mm)	(ｋｇ)	周波数	タイプ	ファン	プレヒーター	(m3/h)	(ｄＢ)		(%)	(%)	
LWZ−170E Plus	765	677	567	160	38	200V 50/60Hz	DC	138	1053 ΔB	50−300	38	顕熱	90	95	

備考	記号	図　面　来　歴	日付	担当	承認
	B	モジュラージャック接続位置訂正　ΔB プレヒーター容量修正　ΔB	2022.09.01	青木	平山
	A	初版	2022.05.10	青木	平山

承認	点検	設計	製図	投影	第三角法
平山			青木	尺度	１：１０
				日付	2022.05.10

日本スティーベル株式会社

御注文先	殿	納入先	殿向
名称	ＬＷＺ－１７０ＥＰＩｕｓ セントラル換気システム	図番	１Ａ５２２５０１ B