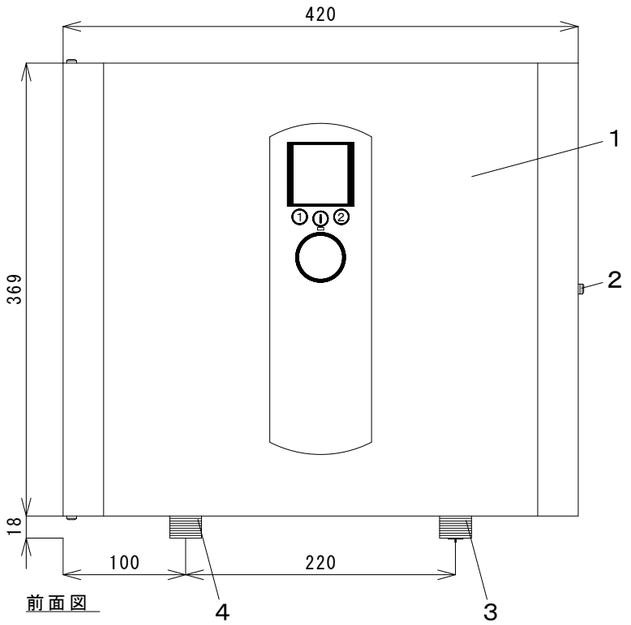

前面図

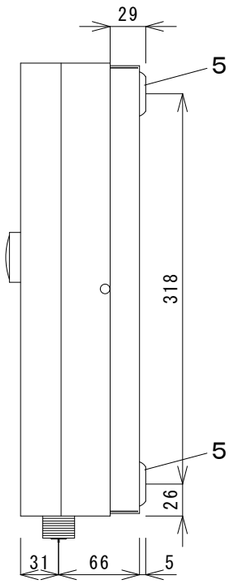

右面図

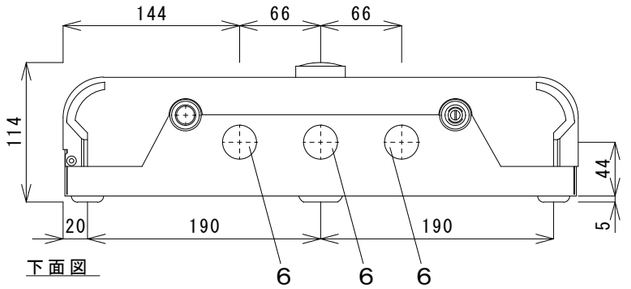

下面図

離隔距離

前面	500mm以上	左面	130mm以上
上面	130mm以上	下面	130mm以上
右面	130mm以上		

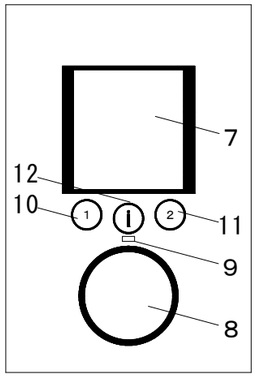

操作部詳細

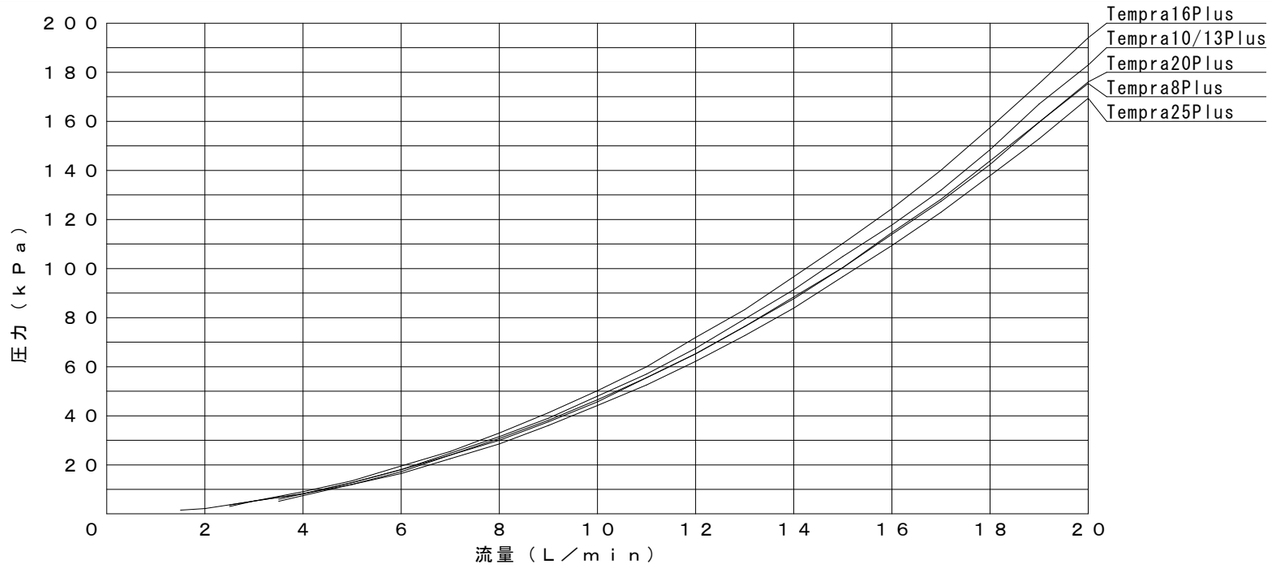

ＰＱ線図

流量表

型名	温度差（Ｋ）					号数
	10	20	30	40	50	
Tempra 8 Plus	11.9	5.9	4.0	3.0	2.4	4.8
Tempra 10 Plus	14.3	7.1	4.8	3.6	2.9	5.7
Tempra 13 Plus	19.0	9.5	6.3	4.8	3.8	7.6
Tempra 16 Plus	23.8	11.9	7.9	5.9	4.8	9.5
Tempra 20 Plus	28.5	14.3	9.5	7.1	5.7	11.4
Tempra 25 Plus	35.7	17.8	11.9	8.9	7.1	14.3

流量（Ｌ/min）
号数：温度差２５Ｋ時の流量（Ｌ/min）

≪注意事項≫
- 機器に水がかからないように施工又は取付てください。
- 付属のアルミテープを機器上面に貼付けてください。
- 分岐回路の電線太さは、内線規定に従ってください。
- アースを適切に設置してください。
- 温水器の質量に十分に耐えられる強度を持った壁面に設置してください。
- 給水側最大水圧は 0.5MPa以下にしてください。
- 給水温度は55℃以下にしてください。
- Tempra20/25Plusシリーズは、銘板ラベルに記載された相（単相又は三相）の電源と接続してください。

記号	名　称	摘　要
1	前面パネル	
2	前面パネル固定ネジ	φ４×６ネジ
3	給水配管接続口	３／４ＮＰＴ
4	給湯配管接続口	３／４ＮＰＴ
5	壁固定位置	
6	電源引込口	φ２８
7	ディスプレイ	
8	温度調節ダイヤル	
9	通電ランプ	
１０	プリセットボタン１	
１１	プリセットボタン２	
１２	メニューボタン	

型　式	外形寸法(mm)			質量(kg)		電源		消費電力	定格電流	漏電ブレーカ(A)		最小流量	最大流量制限	最大圧力	最低必要圧力	最高使用圧力	最高給水	台数
	H	W	D	機器	満水時	電圧	周波数	(kW)	(A)	単相	三相	(L/min)	(L/min)	(MPa)	流動時(MPa)	静止時(MPa)	温度(℃)	
Tempra 8 Plus	420	369	114	6.1	6.6	単相200V	50/60Hz	8.3	41.6	60	―	1.4	自動調整	1.0	0.05	0.5	55	
Tempra 10 Plus				7.3	8.3			10.1	50.5	40×2	―	1.9						
Tempra 13 Plus				7.3	8.3			13.3	66.7	50×2	―	1.9						
Tempra 16 Plus				7.3	8.3			16.7	83.3	60×2	―	1.9						
Tempra 20 Plus				8.6	10.1	単相/三相		20.0	100/57.8	50×3	75	2.9						
Tempra 25 Plus				8.6	10.1	200V		25.0	125/72.3	60×3	100	2.9						

備考	記号	図　面　来　歴	日付	担当	点検	承認	点検	設計	製図	投影	第三角法	御注文先	殿	納入先	殿向
						平山	松井		青木	尺度	１：５				
										日付	2019.1.8				
	C	仕様表の追記	2025.05.02	青木	平山	日本スティーベル株式会社						名称	瞬間式電気温水器　仕様図 Ｔｅｍｐｒａ　Ｐｌｕｓシリーズ	図番	１Ａ４１９１０１△C
	B	Tempra10Plusヒーター容量訂正　ΔＢ	2023.01.10	青木	平山										