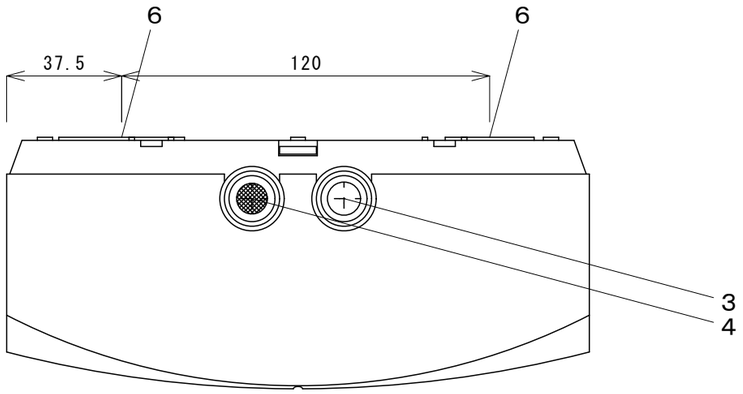

接続口面図

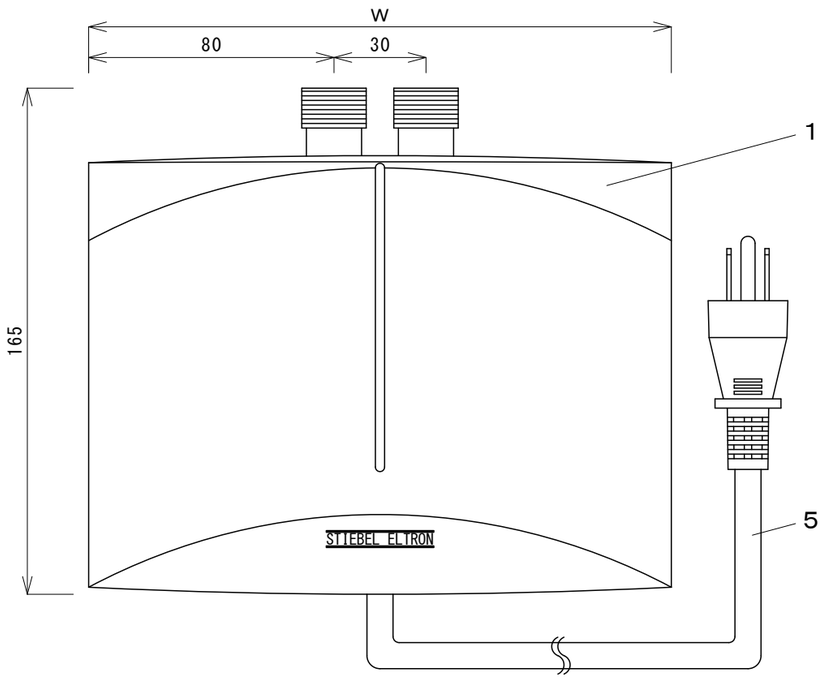

前面図

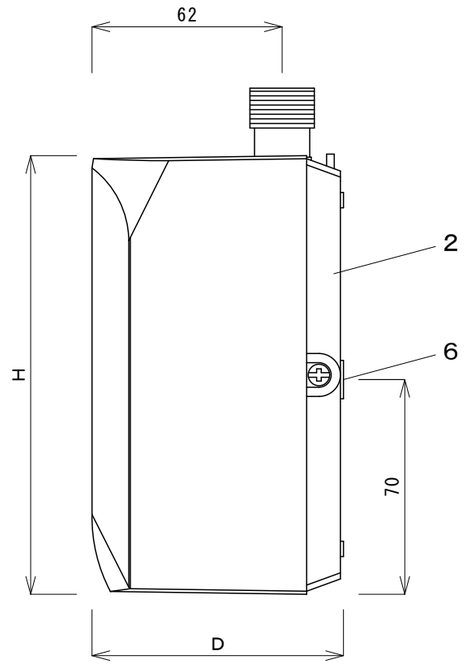

側面図

＜　供給水に関する注意事項　＞

●供給水は以下を順守してください。

●電気伝導率≦１０００μＳ／ｃｍ、または体積抵抗率≧１０００Ωｃｍ
（水温１５℃以上２５℃以下の場合）の水道水を使用してください。

●水質基準に適合した水道水以外は使用しないでください。

＜　設置に関する注意事項　＞

●電源電圧は、定格電圧の＋７％－１０％以内にしてください。

●機器のコンセントプラグを差し込むコンセントは１５Ａの単独コンセントとして、ヒーター容量に適したブレーカ、及び漏電遮断機を設置してください。

●機器を正常に動作させるために離隔距離の範囲内に物を置かないでください。

●機器は必ず不燃材の壁に固定してください。

●必ず機器を接続している水栓のお湯側の蛇口を開き、水の泡等が含まれなくなってから機器のコンセントプラグをコンセントに差してください。

●図中の上下を反対にして設置することができます。

●接続する水栓には必ず付属のエアレーターを取り付けてください。

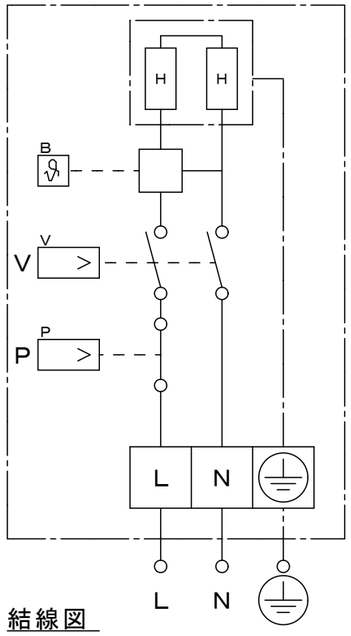

結線図

エアレーター仕様

エアレーター色	流量	対応水圧
緑	１．９Ｌ／ｍｉｎ	０．３ＭＰａ以下
茶	１．３Ｌ／ｍｉｎ	０．３ＭＰａ超過

離隔距離

前面	５００ｍｍ以上
側面	１３０ｍｍ以上
接続口面側	１５０ｍｍ以上
接続口無面側	１３０ｍｍ以上

記号	名　　称	摘　　要
１	前面パネル	
２	壁固定プレート	
３	給湯接続口	１／２
４	給水接続口	１／２
５	電源ケーブル	長さ：７５０ｍｍ
６	壁固定穴位置	
Ｂ	温度センサー	制御基板接続
Ｈ	ヒーター	ベアワイヤー
Ｐ	圧力リミッタ	
Ｖ	フロースイッチ	

型　名	外形寸法（ｍｍ）			質量	定格電圧	消費電力	定格電流	騒音	最低流量	最大圧力	圧力損失	作動水圧	使用水圧	最大許容温度	台数
	Ｈ	Ｗ	Ｄ	(kg)	周波数	(kW)	(A)	(dBA)	(L/min)	(MPa)	(MPa)	(MPa)	(MPa)	(℃)	
ＥＩＬ１．４Ｐｒｅｍｉｕｍ（ＪＰ）	１４３	１９０	８２	１．５	１００Ｖ ５０/６０Hz	１．３６	１３．６	１５	１．０	１．０	０．０５	０．１８	０．２-０．５	５０	

備考	記号	図　面　来　歴	日付	担当	点検	承認	点検	設計	製図	投影	第三角法
						平山			青木	尺度	１：２
										日付	2021.08.10
						日本スティーベル株式会社					
	A	初版	2021.08.10	青木	平山						

御注文先	殿	納入先	殿向
名称	瞬間式電気温水器 ＥＩＬ１．４Ｐｒｅｍｉｕｍ（ＪＰ）	図番	１Ａ４２１８０１ A